IMP PUMPS NMT SMART II U 40/100-F220

Циркуляционные фланцевые насосы · Артикул 979528451 · Серия NMT SMART

1. Обзор

Flanged pump with U communication module
Electronically controlled wet running circulating pump.
For all heating systems, air conditioning, closed cooling circuits and industrial systems, used in accordance with VDI
2035 and ErP.
High efficient wet running pump with auto mode function:
— ECM permanent magnet technology with high energy efficiency
— **LED display for control**
— **built-in electric protection**
— easy handling and instalation, low noise operation and automatic venting
— **Automatic operation**

Основные данные

Присоединительный размер	DN40 PN6/10
Максимальная мощность, Вт	160
Максимальный напор, м	10,5
Максимальная производительность, м3/ч	11,9
Максимальная производительность, л/мин	183,33
Гарантия, мес	24

2. Гидравлические характеристики

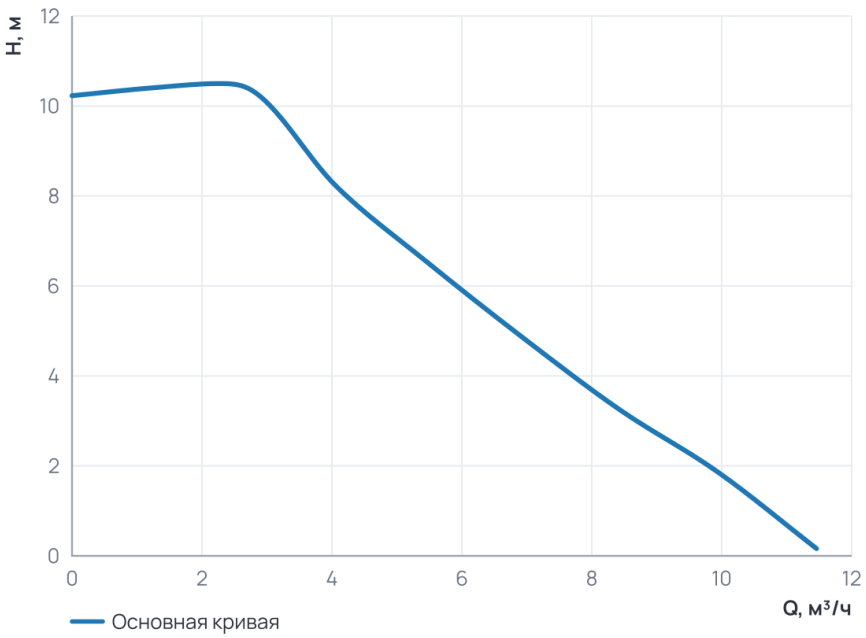

Рабочий диапазон

Подача Q	0 … 11,5 м³/ч
Напор H	0,2 … 10,5 м

3. Технические данные

Общие сведения

Тип	Насос	Серия	NMT SMART
Сдвоенный	Нет	Назначение	Отопление и ГВС
Гарантия, мес	24	Уровень шума, дБ	≤43
Ответные соединения	Нет		

Гидравлические данные

Максимальный напор, м	10,5	Максимальное давление в системе, бар	10
Максимальная производительность, м3/ч	11,9	Максимальная производительность, л/мин	183,33

Перекачиваемая среда

Температура окружающей среды, °C	0...+40	Максимальное содержание этиленгликоля, %	Вода по VDI 2035, гликоль до 40 %
Максимальная температура перекачиваемой жидкости, °C	-10...+110		

Материалы

Материал вала	AISI 420	Материал корпуса	Чугун
Материал подшипника	Графит	Материал обмотки статора	Медь
Материал рабочего колеса	PES GF 30	Материал вала (Циркуляционные фланцевые насосы)	AISI 420
Материал подшипника (Циркуляционные фланцевые насосы)	Графит		

Монтаж и присоединение

Вес, кг	6,44	Присоединение	Фланцевое
Монтажная длина, мм	220	Присоединительный размер	DN40 PN6/10
Диаметр условного прохода, мм	40	Частота (Гц) (Циркуляционные фланцевые насосы)	50/60
Обороты макс., об/мин (Циркуляционные фланцевые насосы)	6700	Индекс энергоэффективности EEI (Циркуляционные фланцевые насосы)	≤ 0,18

Электродвигатель

Частота (Гц)	50/60	Степень защиты	IP44
Номинальный ток, A	1,2	Обороты макс., об/мин	6700
Параметры электросети	1~230 В, 50/60 Гц	Максимальная мощность, Вт	160
Индекс энергоэффективности EEI	≤ 0,18	Частотное регулирование двигателя	Да

4. Габаритные размеры

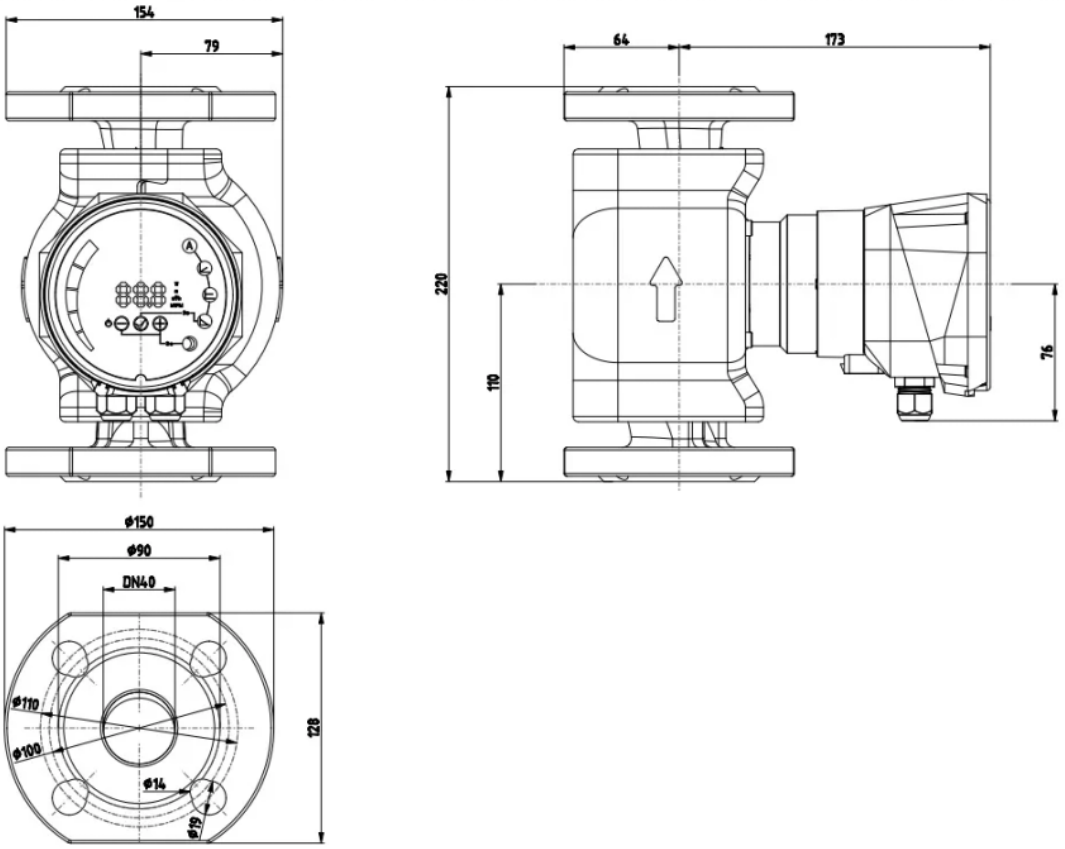

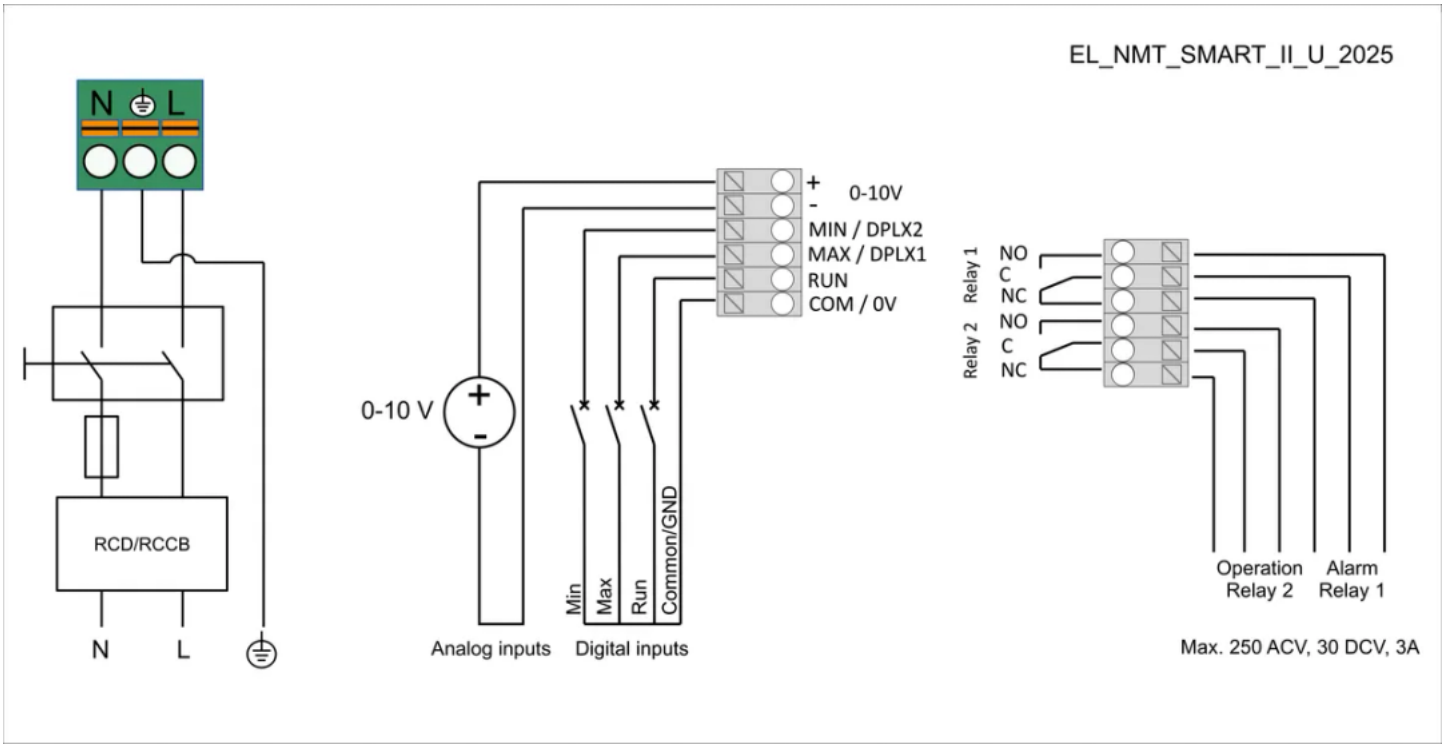

5. Данные для заказа

Наименование	NMT SMART II U 40/100-F220
Артикул	979528451
Производитель (марка)	IMP PUMPS
Серия	NMT SMART
Вид оборудования	Циркуляционные фланцевые насосы
Вес, кг	6,44
Гарантия, мес	24

6. Документация

Инструкции и паспорта

- Руководство по установке и эксплуатации NMT SMART II
- Дополнительные инструкции для NMT MAX II, NMT SMART II (модуль C)
- Быстрые инструкции NMT SMART II

Разрешительные документы

- Сертификат ISO 9001:2015
- Декларация о соответствии RoHS и REACH

Гарантия

- Гарантийное заявление

3D и CAD-модели

- 3D-модель STEP NMT SMART II U 40/100 F220
- Чертёж DXF NMT SMART II U 40/100 F220
- BIM-модель Revit NMT SMART II

Прочее

- Габаритный чертёж NMT SMART II U 40/100 F220

Документы прилагаются к товару — в карточке товара и в архиве документов для тендера.